拉缸排气操作说明

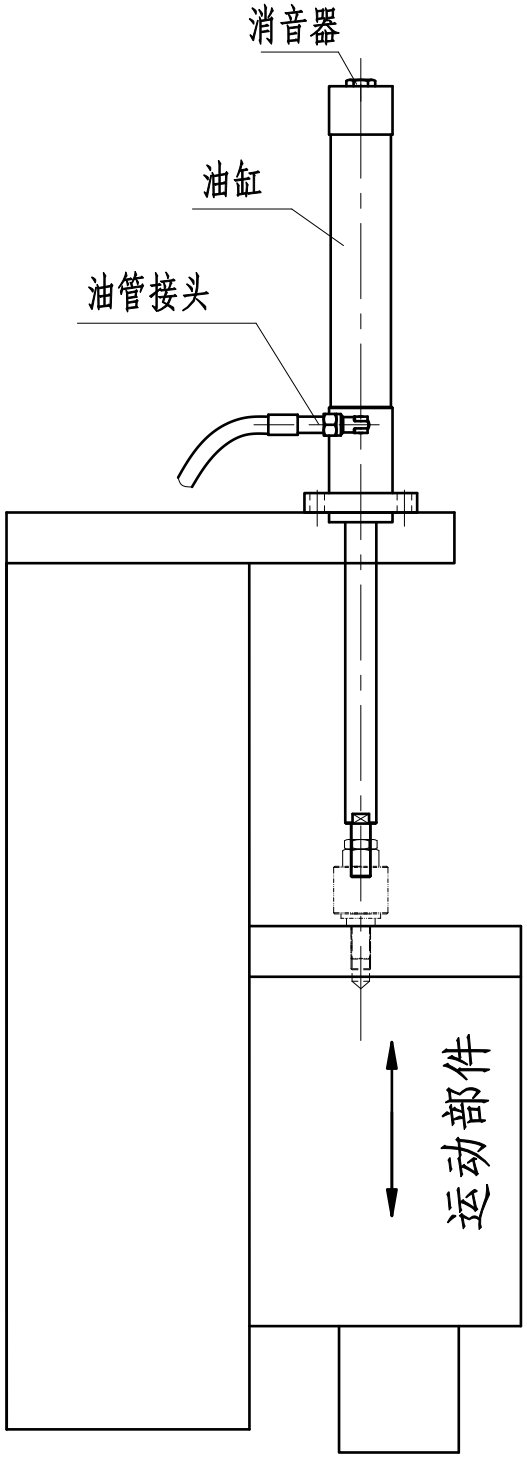

1、按拉缸安装要求装好油缸，接好油管，打开氮气瓶球阀。

2、运动部件下降到最低位；即油缸活塞杆全部伸出。

3、拧松油缸上油管接头，让油缸和油管内空气排出，直到有液压油冒出后再拧紧油管接头。

4、如油缸在运动中有异音，则拧掉消音器，灌入20ml的 N46号清洁润滑油；拧上消音器。